MONTAJE / MONTAGE / MONTAGGIO / MONTAGEM / ASSEMBLY / BEDIENUNGSANLEITUNG

ES TE ACONSEJAMOS
- Poner el paquete en posición horizontal.
- Ordenar y contar las piezas y herrajes.
- Habilita una zona para el montaje.
- Sigue paso a paso las instrucciones de montaje.

EN I ADVISE YOU
- Put the package in horizontal position.
- Put in the order and count the pieces and iron fittings.
- Take enough space for assembly.
- Follow step by step the assembly instruction.

FR NOUS VOUS CONSEILLONS
- Poser les colis en position horizontale.
- Classer et compter les éléments de montage et la quincaillerie.
- Définir une zone de montage.
- Suivre dans l'ordre les instructions de montage.

IT VI INFORMIAMO
- Porre la confezione in orizzontale.
- Mettere in ordine e contare le minuterie metaliche.
- Essere certi di avere spazio a per il montaggio.
- Seguire passo passo le istruzioni.

ES-Las herramientas que necesitas (no incluidas en el kit)
FR-Outils de montage nécessaries (not inclus dans le kit)

EN The tools that you need for assembly (not included in the package)
IT-Gli attrezzi che vi servono per il montaggio (non inclusi nella confezzione)

ES-Los herrajes que encontrarás en el kit
FR-Quincaillerie inclue dans le kit

EN-The tools that you will find in the package
IT-Accesori incluso nella confezione.

x 4
4.5 x 50 mm

ES- Las piezas incluidas en el kit
FR- Pièces inclues dans le kit

EN- The pieces included in the package
IT- Parti incluse nella confezione

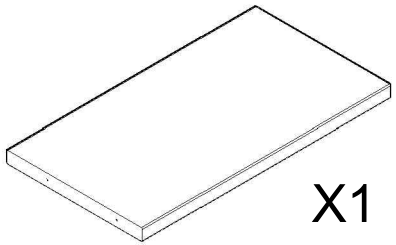
X1

1

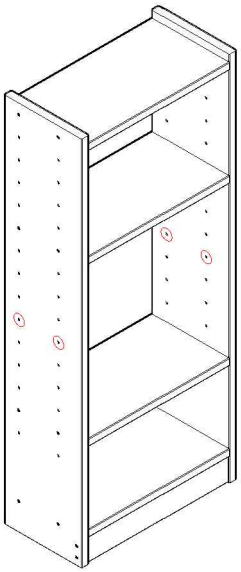

2

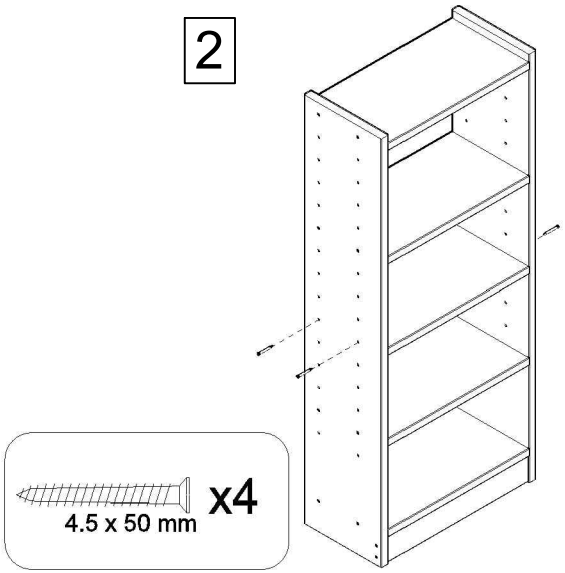

3

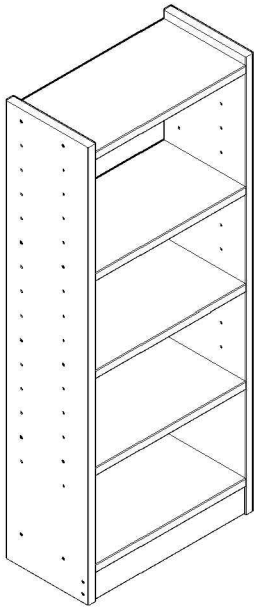

ref. GABB50.99

PEFC
PEFC/14-38-00151
ASTIGARRAGA kit line
Olalde Area Nº3
20730 Azpeitia (Gipuzkoa)
Tel. +34 943 814 261 - Fax +34 943 816 713
info@astikitline.es
www.astikitline.com